GARANTIE 3 ANS

Bouchon n°141 | STI025

CARACTERISTIQUES TECHNIQUES	
Matière	Inox 304L
Garantie	3 ans sous conditions
Diamètre (mm)	42,40
Épaisseur (mm)	2
Hauteur (mm)	3
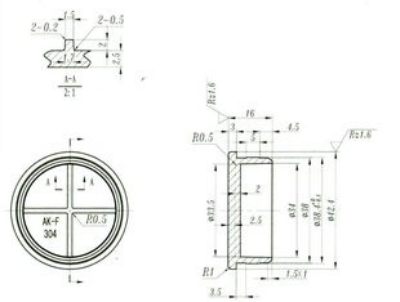
CARACTERISTIQUES PRODUIT	
Code article Trenois Decamps	STI025
Référence fabricant	141 141
Marque	Stick it
Conditionnement	Pièce
Code douanier	Non renseigné
Prix catalogue	**9,59€ HT**