Stremler

Serrure en applique n° 4307 | STE0241

CARACTERISTIQUES TECHNIQUES	
Sens	Réversible
Coloris du coffre	Chromé mat
Type de clé	Clé plate
Cylindre inclus	Oui
Modèle	4307.31
Spécificité	Montage sur encoche 64A. Serrure de milieu avec béquille intérieure et bouton fixe extérieur pour **utilisation avec gâche électrique.**
Type de pêne	Pêne demi-tour
Rappel du demi-tour à la clé	Oui
Livré(e) avec	Béquilles
Gâche incluse	Oui
Épaisseur du coffre (en mm)	30
Largeur du coffre (en mm)	159
Hauteur du coffre (en mm)	80
Fonction	Cylindre européen
Épaisseur du vitrage (en mm)	8, 10
Matière du coffre	Acier
Application	Pour porte en verre.
Usage	Intérieur
Nombre de points	Oui
Type de serrure	En apllique

CARACTERISTIQUES PRODUIT	
Code article Trenois Decamps	STE0241
Référence fabricant	4307.31.0 4307.31.0
Marque	Stremler

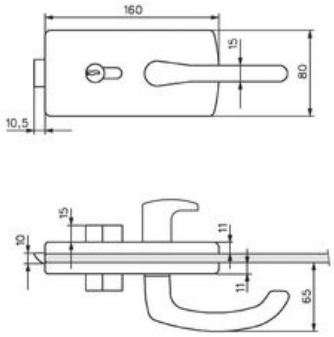

ENCOCHE 64A

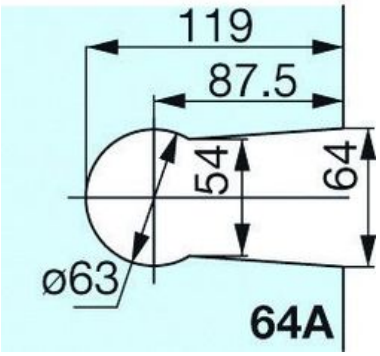

Conditionnement	Pièce
Code douanier	Non renseigné