GARANTIE 10 ANS

Ensemble chasse d'eau à poussoir 3/6L | NOY047

LE

Economie d'eau grâce au double bouton poussoir. Robinet très silencieux et remplissage rapide de la cuve.

CARACTERISTIQUES TECHNIQUES	
Composition	- Robinet flotteur latéral, filetage mâle 3/8" (12 x 17 mm) - Mécanisme double poussoir - Fixations et joint mousse réservoir/cuve
Garantie	10 ans

CARACTERISTIQUES PRODUIT	
Code article Trenois Decamps	NOY047
Référence fabricant	730202 730202
Marque	Noyon
Conditionnement	Pièce
Code douanier	Non renseigné
Prix catalogue	**57,89€ HT**

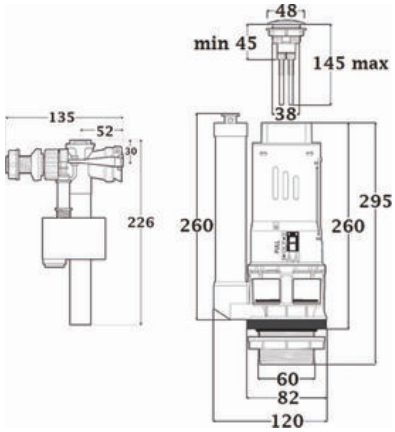

Voir la fiche technique