GARANTIE 20 ANS

FABRIQUÉ EN FRANCE

MANTION SYSTEMES COULISSANTS

Monture à galet | MAT163

CARACTERISTIQUES TECHNIQUES	
Garantie	20 ans
Nombre de galets	Oui
Norme EN1527-100	Oui
Fabrication française	Oui
Longueur (mm)	200
Largeur (mm)	43
Poids maximum du vantail (kg)	250
Matière du galet	Fonte
Diamètre du galet (mm)	82
Utilisation	Pour section rail à utiliser : 50 x 10 mm.
Hauteur (mm)	296
Type de pose	Sur rail

CARACTERISTIQUES PRODUIT	
Code article Trenois Decamps	MAT163
Référence fabricant	0250F 0250F
Marque	Mantion
Conditionnement	Pièce | carton - 12 pièces
Code douanier	Non renseigné

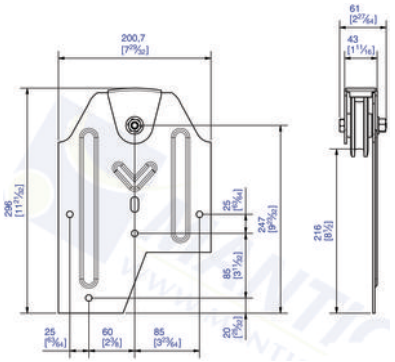

Voir la fiche technique