GARANTIE 20 ANS

FABRIQUÉ EN FRANCE

GARANTIE EN 1527 100 000 CYCLES

MANTION SYSTEMES COULISSANTS

# Monture à galet | MAT161

| CARACTERISTIQUES TECHNIQUES | |
|---|---|
| Garantie | 20 ans |
| Diamètre du galet (mm) | 82 |
| Nombre de galets | Oui |
| Norme EN1527-100 | Oui |
| Fabrication française | Oui |
| Longueur (mm) | 109 |
| Largeur (mm) | 48 |
| Poids maximum du vantail (kg) | 130 |
| Matière du galet | Plastique |
| Utilisation | Pour section rail à utiliser : 50 x 10 mm. |
| Hauteur (mm) | 280 |
| Type de pose | Sur rail |

| CARACTERISTIQUES PRODUIT | |
|---|---|
| Code article Trenois Decamps | MAT161 |
| Référence fabricant | ROC1A<br>ROC1A |
| Marque | Mantion |
| Conditionnement | Pièce \| carton - 20 pièces |
| Code douanier | Non renseigné |

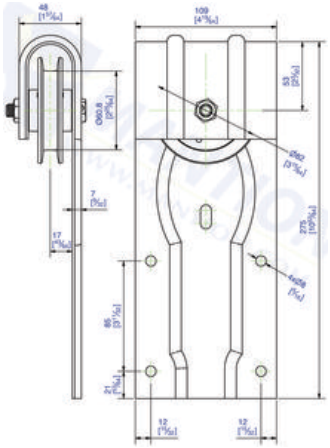

Voir la fiche technique