

Verrou de cave à cylindre européen | MAE010

CARACTERISTIQUES TECHNIQUES

Hauteur du coffre (mm)	82
Largeur du coffre (mm)	95
Gâche incluse	Oui
Livré(e) avec	Rosace ronde
Matière du coffre	Acier zingué
Hauteur de la gâche (mm)	80
Largeur de la gâche (mm)	25
Profil du cylindre	Européen
Type de verrou	De cave
Axe de perçage (en mm)	60
Modèle	49

CARACTERISTIQUES PRODUIT

Code article Trenois Decamps	MAE010
Référence fabricant	11346 11346
Marque	Andreas Maier
Conditionnement	Pièce
Code douanier	Non renseigné
Prix catalogue	**61,10€ HT**

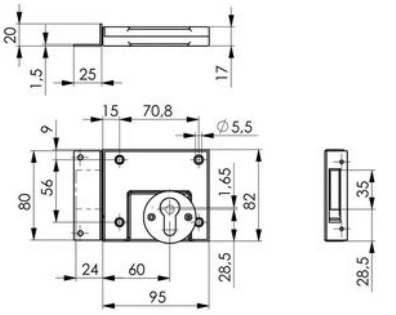

▶ Voir la fiche technique