LEHMANN

Serrure à code fixe Dial Lock 59.01 fermeture à came batteuse | LEH181

CARACTERISTIQUES TECHNIQUES	
Coloris	Noir
Épaisseur maximum du vantail (en mm)	21
Sens	Gauche
Livré(e) avec	3 types de cames (droite, coudée et crochet), autocollant Open Close et vis à bois et vis métal.
Hauteur (en mm)	83,50
Largeur (en mm)	33
Épaisseur minimum du vantail (en mm)	16
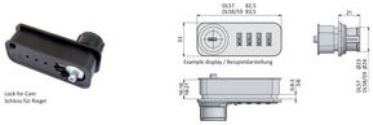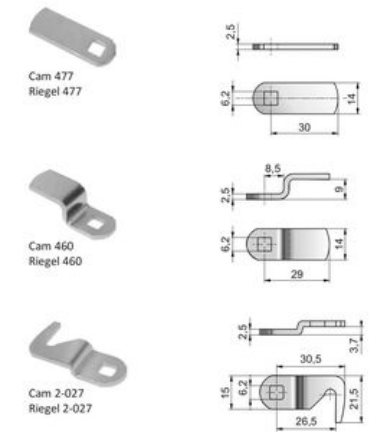
CARACTERISTIQUES PRODUIT	
Code article Trenois Decamps	LEH181
Référence fabricant	365915010412045 365915010412045
Marque	Lehmann
Conditionnement	Pièce | boite - 50 pièces
Code douanier	Non renseigné
Prix catalogue	**84,48€ HT**