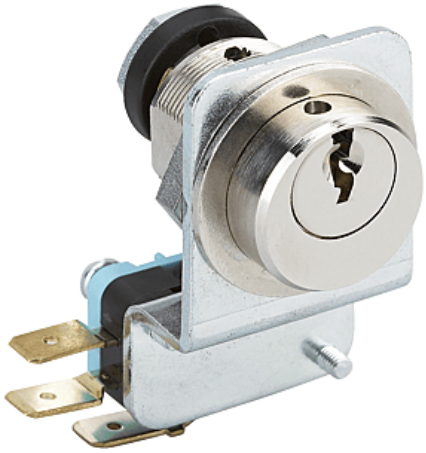

Contacteur à clé 2942 | JGI050

CARACTERISTIQUES TECHNIQUES

Livré(e) avec	2 clés et éléments de fixation.
Type de verrouillage	Passe PTT/EDF
Contact NO	Oui
Contact NF	Oui
Spécificité	Fonctionne sur passe la poste T10 et service public.
Type de contacteur	Marche/Arrêt 1 sortie 90°
Diamètre (mm)	25,10

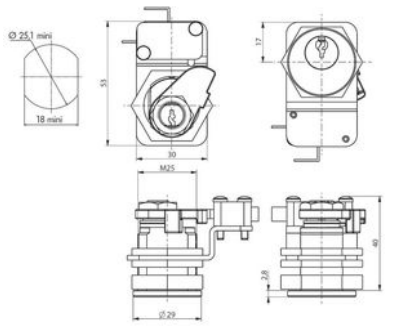

CARACTERISTIQUES PRODUIT

Code article Trenois Decamps	JGI050
Référence fabricant	2942 2942
Marque	TSS Ronis
Conditionnement	Pièce
Code douanier	Non renseigné
Prix catalogue	**118,86€ HT**