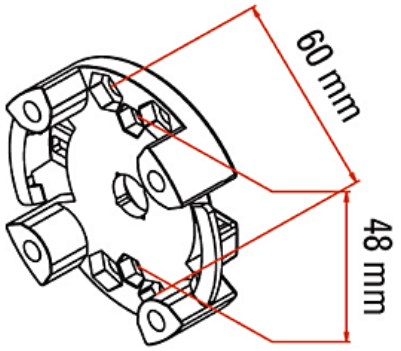

GARANTIE 2 ANS

Support pour moteur TM45 | FAA4060

CARACTERISTIQUES TECHNIQUES	
Entraxe (mm)	48
Couple du moteur maximum (Nm)	20
Type de moteur	TM 45
Garantie	2 ans

CARACTERISTIQUES PRODUIT	
Code article Trenois Decamps	FAA4060
Référence fabricant	A4506_0574S A4506_0574S
Marque	Faac
Conditionnement	Pièce
Code douanier	Non renseigné
Prix catalogue	**16,42€ HT**

