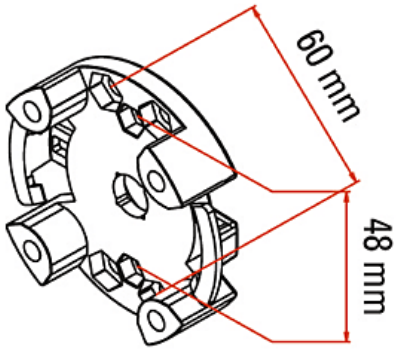


GARANTIE 2 ANS

# Support pour moteur TM45 | FAA4060

## CARACTERISTIQUES TECHNIQUES

| | |
|---|---|
| Entraxe (mm) | 48 |
| Couple du moteur maximum (Nm) | 20 |
| Type de moteur | TM 45 |
| Garantie | 2 ans |

## CARACTERISTIQUES PRODUIT

| | |
|---|---|
| Code article Trenois Decamps | FAA4060 |
| Référence fabricant | A4506_0574S<br>A4506_0574S |
| Marque | Faac |
| Conditionnement | Pièce |
| Code douanier | Non renseigné |

