EUROWALE

Butoir de porte au sol 0405 | EUR001

CARACTERISTIQUES TECHNIQUES	
Matière	Aluminium
Coloris	Noir, Argent
Diamètre (en mm)	36
Hauteur (en mm)	37
Aspect finition	Anodisé
Type de fixation	À visser
Livré(e) avec	Vis et cheville.
Forme	Cylindrique
Type de pose	Au sol
Alternative MDD	ECO320

CARACTERISTIQUES PRODUIT	
Code article Trenois Decamps	EUR001
Référence fabricant	080405AR 080405AR
Marque	Eurowale
Conditionnement	Pièce | boite - 20 pièces | carton - 200 pièces
Code douanier	Non renseigné
Prix catalogue	**3,10€ HT**

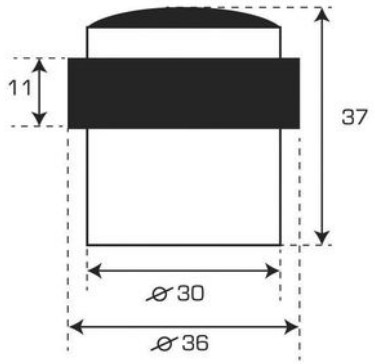

Voir la fiche technique