Tringle pour serrure 2 et 3 points Metalux | DYM310

CARACTERISTIQUES TECHNIQUES	
Longueur de la tringle basse (mm)	1000
Diamètre de la tringle (en mm)	8
Matière	Acier
Longueur de la tringle haute (mm)	1500
Aspect finition	Zingué
Articles associés	Pour serrures 2 et 3 points Metalux.
Type de tringle	Pour serrure encastrée
Livré(e) avec	2 embouts à méplats en acier inox, 2 plaquettes guides en acier zingué, 1 gâche de sol.
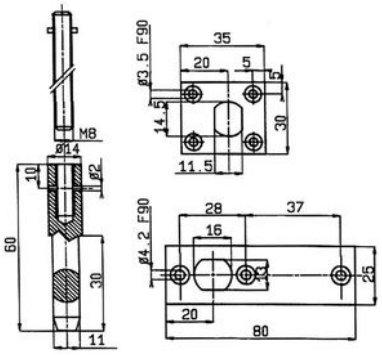
CARACTERISTIQUES PRODUIT	
Code article Trenois Decamps	DYM310
Référence fabricant	F15837SG00 F15837SG00
Marque	Métalux
Conditionnement	Pièce
Code douanier	Non renseigné
Prix catalogue	**76,98€ HT**