ABLOY

Passe-câble EA280/281 | ABL008

CARACTERISTIQUES TECHNIQUES	
Angle maximum d'ouverture (en °)	120
Largeur minimum d'encastrement (en mm)	24
Type de pose	À encastrer
Diamètre du câble (en mm)	7,5
Longueur minimum d'encastrement (en mm)	258
Longueur (en mm)	323
Profondeur d'encastrement (en mm)	17
Matière	Acier chromé

CARACTERISTIQUES PRODUIT	
Code article Trenois Decamps	ABL008
Référence fabricant	EA280100000 EA280100000
Marque	Abloy
Conditionnement	Pièce
Code douanier	Non renseigné

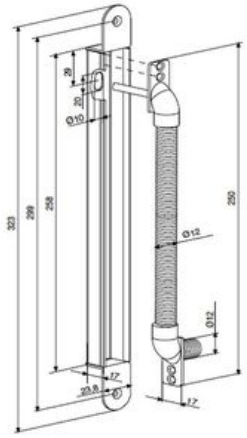

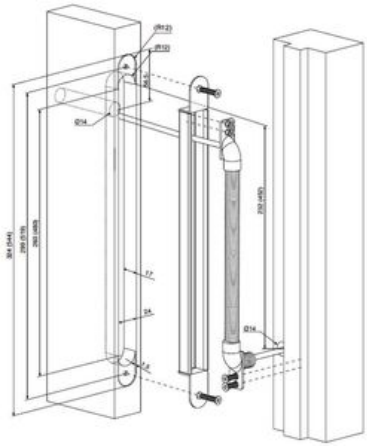

▶ Voir la fiche technique