Verrouillage perimetral

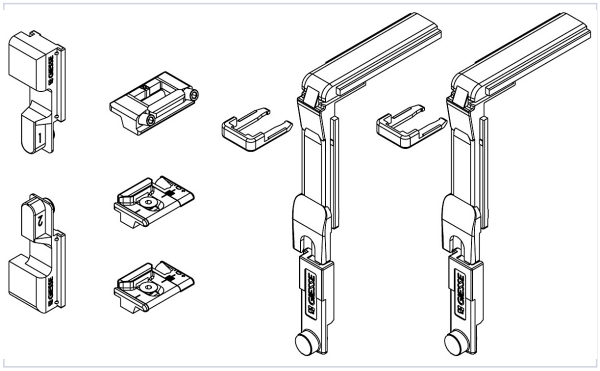

GIESSE

Votre prix : 47,64€ HT

Caractéristiques produit

Référence	**GIE042**
Marque	Giesse
Secteur - Page catalogue	6-117