Verrouillage perimetral

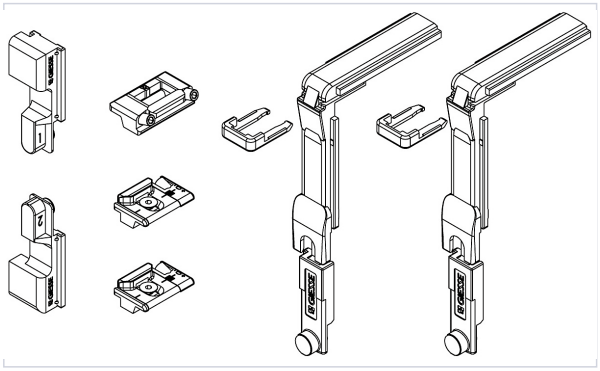

GIESSE

Caractéristiques produit

Référence	**GIE042**
Marque	Giesse
Secteur - Page catalogue	6-117