Support pour moteur TM45

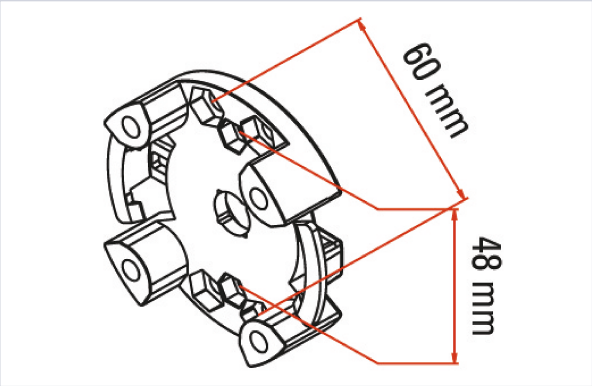

FAAC
AUTOMATISMES ET CONTRÔLES D'ACCES

GARANTIE 2 ANS

Caractéristiques techniques

Entraxe (mm)	48
Couple du moteur maximum (Nm)	20
Type de moteur	TM 45
Garantie	2 ans

Caractéristiques produit

Référence	**FAA4060**
Marque	Faac
Secteur - Page catalogue	2-249