Support d'angle rotation basse UNI-JET SCF

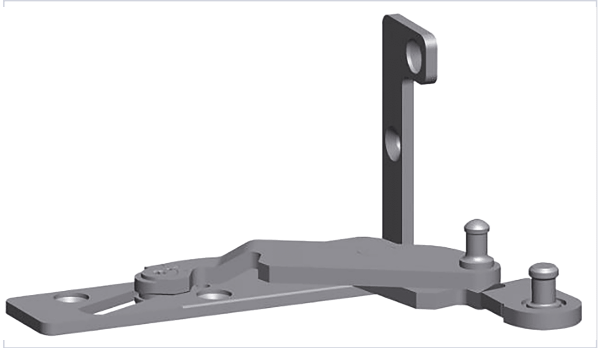

Caractéristiques produit

Marque	Ferco
Type de rotation	UNI JET SCF
Type de menuiserie	Bois
Aspect finition	FerGUard* argent
Secteur - Page catalogue	6-68

Caractéristiques techniques

RÉFÉRENCE	SENS	RÉF. FERCO
FEC42240	Gauche	6-35871-00-L-1
FEC42250	Droite	6-35871-00-R-1