Renvoi d'angle OB

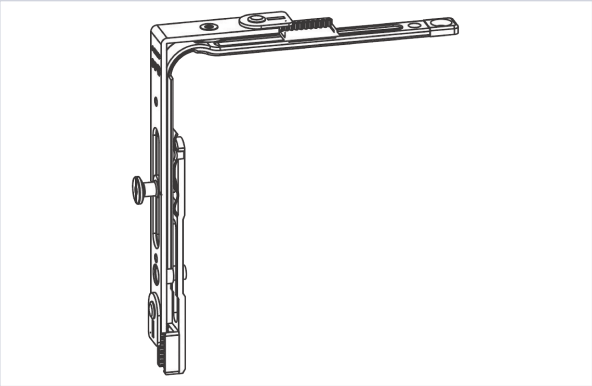

FERCO

Votre prix : 26,56€ HT

Caractéristiques techniques

Longueur (mm)	125
Hauteur fond de feuillure minimum (mm)	350
Hauteur fond de feuillure maximum (mm)	490
Largeur fond de feuillure minimum (mm)	280
Largeur fond de feuillure maximum (mm)	400
Type d'ouvrant	Oscillo-battant
Aspect finition	FerGUard* argent
Réf. Ferco	6-32238-00-0-1

Caractéristiques produit

Référence	**FEC6341**
Marque	Ferco

Secteur - Page catalogue	6-64