# Renvoi d'angle OB

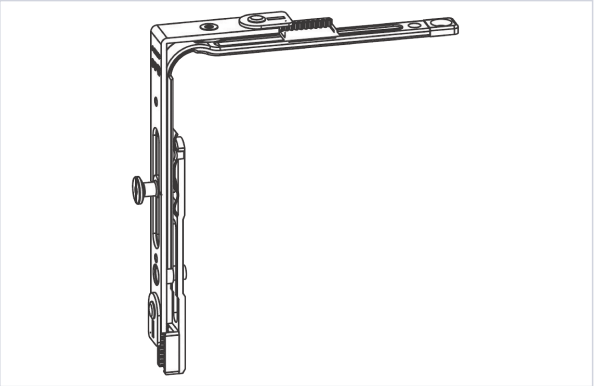





## Caractéristiques techniques

| | |
|---|---|
| **Longueur (mm)** | 125 |
| **Hauteur fond de feuillure minimum (mm)** | 350 |
| **Hauteur fond de feuillure maximum (mm)** | 490 |
| **Largeur fond de feuillure minimum (mm)** | 280 |
| **Largeur fond de feuillure maximum (mm)** | 400 |
| **Type d'ouvrant** | Oscillo-battant |
| **Aspect finition** | FerGUard* argent |
| **Réf. Ferco** | 6-32238-00-0-1 |

## Caractéristiques produit

| | |
|---|---|
| **Référence** | **FEC6341** |
| **Marque** | Ferco |

| | |
|---|---|
| **Secteur - Page catalogue** | 6-64 |