Kit 2 paniers Arena Classic pour colonne de cuisine Dispensa

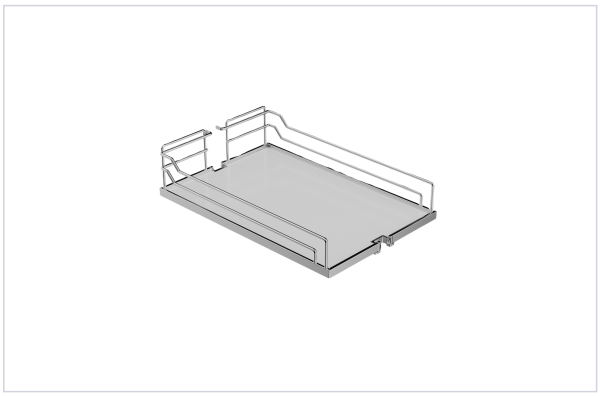

KESSEBÖHMER

Caractéristiques techniques

Utilisation	Pour armoire coulissante Dispensa 150
Coloris	Blanc, Chromé
Contenance	2 pcs
Largeur intérieure du caisson maximum (mm)	150
Hauteur (mm)	94
Largeur (mm)	100
Profondeur (mm)	460

Caractéristiques produit

Référence	**KES138**
Marque	Kesseboehmer