Embout de finition GROOVE 10

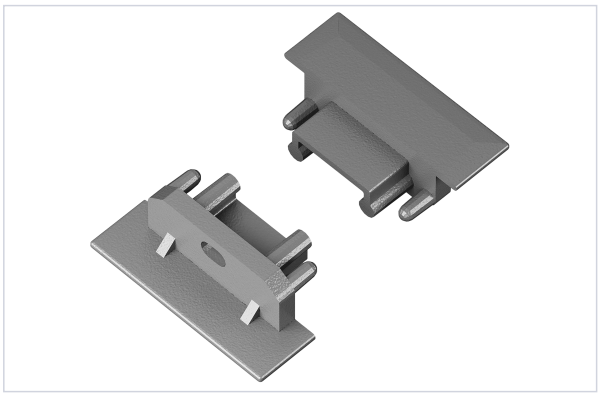

Caractéristiques produit

Marque	Topmet
Matière	ABS
Modèle	Groove 10
Secteur - Page catalogue	

Caractéristiques techniques

RÉFÉRENCE	COLORIS
TOM054	Argent
TOM055	Noir
TOM056	Blanc