Plat de finition Lift

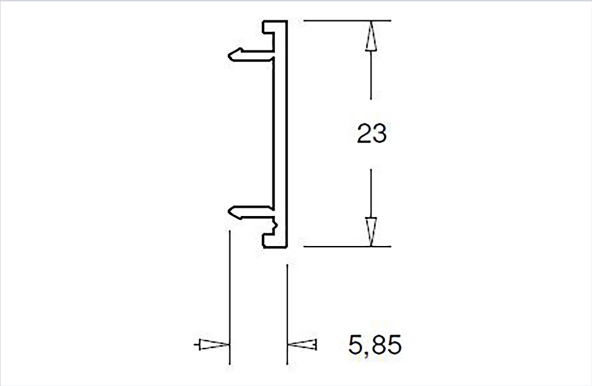

Voir la fiche technique

Caractéristiques produit

Marque	Seed
Épaisseur (en mm)	5,85
Longueur (en mm)	2550
Largeur (en mm)	23
Secteur - Page catalogue	

Caractéristiques techniques

RÉFÉRENCE	COLORIS	CODE COULEUR
SEE317	Blanc	RAL 9003
SEE318	Noir	RAL 9005