Caisson sur hotte

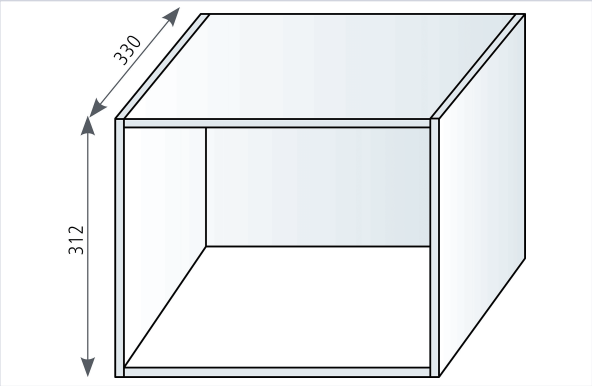

Caractéristiques produit

Marque	Impex
Hauteur (mm)	312
Épaisseur (mm)	19
Livré(e) avec	Fixations murales.
Livré(e) sans	Sans tablette.
Secteur - Page catalogue	8-241

Caractéristiques techniques

RÉFÉRENCE	COLORIS	LARGEUR (MM)	PRIX
IEXZ2220	Blanc	600	156,02 €
IEXZ2221	Blanc	800	178,20 €
IEXZ2222	Blanc	900	189,35 €
IEXZ2226	Gris anthracite	600	245,26 €

RÉFÉRENCE	COLORIS	LARGEUR (MM)	PRIX
IEXZ2227	Gris anthracite	800	264,81 €
IEXZ2228	Gris anthracite	900	267,49 €