Caisson sur hotte

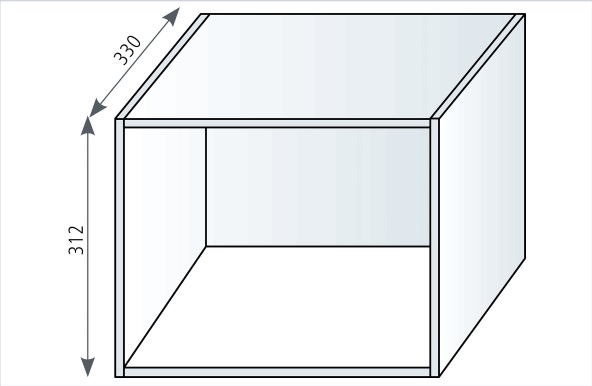

Caractéristiques produit

Marque	Impex
Hauteur (mm)	312
Épaisseur (mm)	19
Livré(e) avec	Fixations murales.
Livré(e) sans	Sans tablette.
Secteur - Page catalogue	8-241

Caractéristiques techniques

RÉFÉRENCE	COLORIS	LARGEUR (MM)
IEXZ2220	Blanc	600
IEXZ2221	Blanc	800
IEXZ2222	Blanc	900
IEXZ2226	Gris anthracite	600

RÉFÉRENCE	COLORIS	LARGEUR (MM)
IEXZ2227	Gris anthracite	800
IEXZ2228	Gris anthracite	900