# Gache auxiliaire SB 9-33022-00-0-1

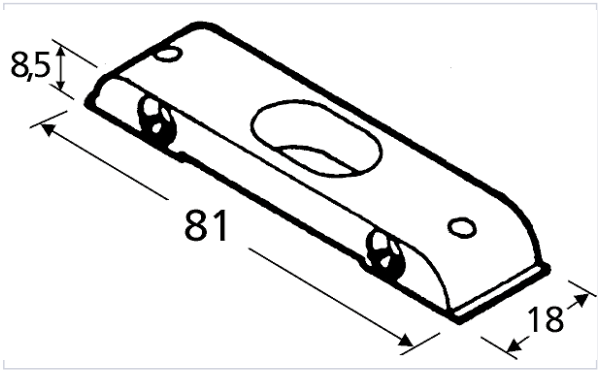


FERCO

## Caractéristiques techniques

| | |
|---|---|
| **Type de gâche** | Auxiliaire |
| **Aspect finition** | FerGUard* argent |
| **Utilisation** | Verrouillage. |
| **Réf. Ferco** | 9-33022-00-0-1 |

## Caractéristiques produit

| | |
|---|---|
| **Référence** | **FEC158** |
| **Marque** | Ferco |
| **Secteur - Page catalogue** | 1-110 |