Poignee double avec trou de cylindre

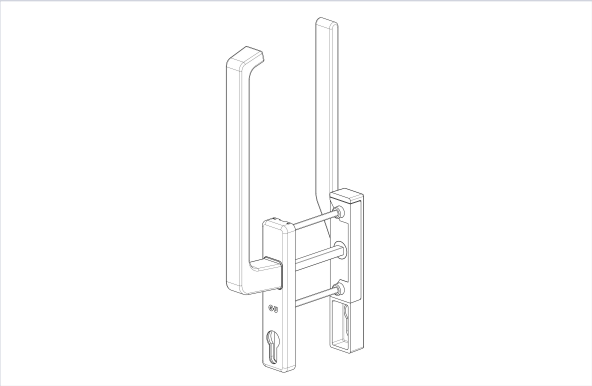

Caractéristiques produit

Marque	Ferco
Longueur (en mm)	260
Type de poignée	Rotative
Type de pose	En applique
Type de montage	Double
Secteur - Page catalogue	7-53

Caractéristiques techniques

RÉFÉRENCE	COLORIS	RÉF. FERCO	PRIX
FEC763	Argent	K-13167-00-0-1	515,75 €
FEC7729	Marron	K-13167-00-0-5	1 307,95 €
FEC773	Blanc	K-13167-00-0-7	908,16 €